Linha: Urban
Produto: P6W | P9W | P15W | P25W | P36W | P50W

powerlume
LIGHTING SOLUTIONS

Características Mecânicas

• Descrição: Projetor orientável LED com acessórios
•Materiais: Projetor com corpo em alumínio extrudado e usinado, suporte de fixação em alumínio. Poste em aço galvanizado e pintado.
• Difusor: Acrílico transparente anti-UV espessura 6mm.
• Acabamento: Cinza Alumínio, Branco Fosco, Preto Fosco ou Marrom Corten.
• Fixação Poste : através de quatro chumbadores para base de concreto.
• Módulos com spots: Encaixados e parafusados no poste.
• Temperatura de operação: 0 a 50°C
• Vida Útil L70: 50000h
• Peso: 6W: 0,7Kg / 9W: 0,7Kg / 15W: 1,5Kg / 25W: 2,15Kg / 36W: 3,4Kg / 50W: 4,72Kg



Características Elétricas:

• Alimentação: 80 a 250Vac com fonte integrada ou 24Vcc fonte remota.
• Fonte de luz: Placa LED Nichia parafusada no corpo da luminária.

Características Fotométricas:

• UGR 4H/8H: (10°: <4), (25°: <3), (40°: <11), (60°: <17)
• Facho: 10°, 25°, 40° ou 60°
• Eficiência da luminária: 90%

• Especificações da fonte de luz[1]:

Potência LED (W)	Fluxo Luminoso LED (lm)				
	1800K	2200K	2700K 3000K	4000K	5700K
6	480	510	552	690	750
9	720	765	828	1035	1125
15	1200	1275	1380	1725	1875
25	2000	2125	2300	2875	3125
36	2880	3060	3312	4140	4500
50	4000	4250	4600	5750	6250

• Intensidade luminosa Máxima[2]:

Potência (W)	Cd			
	10°	25°	40°	60°
6	11162	3299	1083	539
9	16744	4948	1624	809
15	27906	8247	2707	1348
25	46508	13745	4512	2246
36	65517	19330	6484	3229
50	92693	27490	9024	4492

(1) Não considera perdas elétricas de fontes/drivers e perdas óticas de difusores/lentes. LED IRC>80.

• Dimensões (mm):

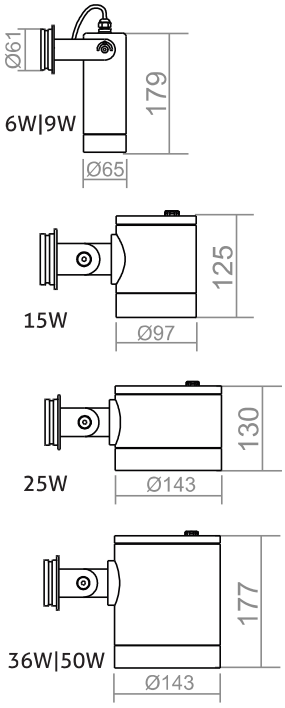

Módulo duplo (180°) e triplo (120°) somente para poste Ø101mm.

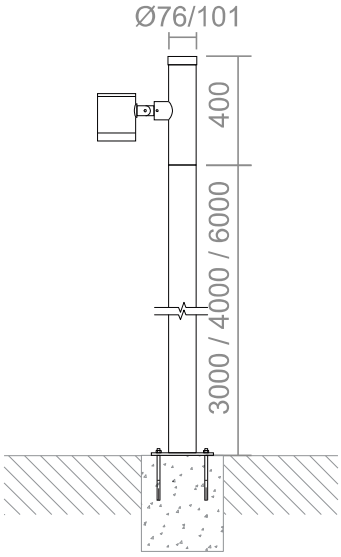

•Curva Polar (cd/1000lm):

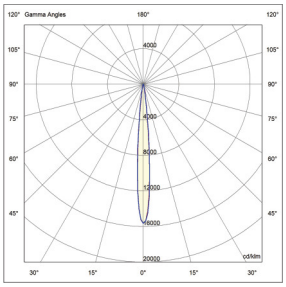
10°

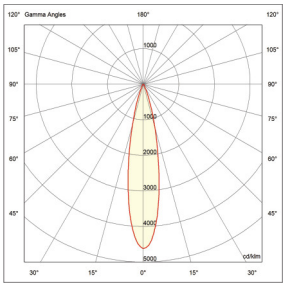
25°

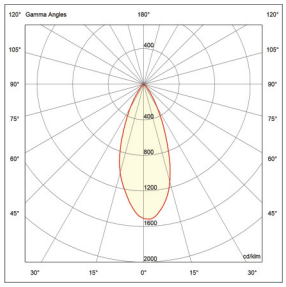
40°

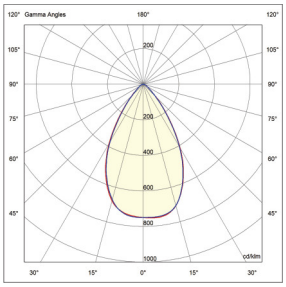
60°

• Especificações:

IP 67 | IK 08 | IRC>80 | ON/OFF | 3 Step | Classe I

• Opcionais:

TRIAC (24V) | 1-10V (24V) | DALI (24V) | RF (24V) | DMX (24V) | IRC>90 | RGB/RGBW

Hood | Cartola | Honeycomb | Película Difusa

Rua Alan Gatelli, 67 Sanvitto II - Caxias do Sul - RS
CEP 95012-629 | +55 54 3222.3515 www.powerlume.com.br
Todas informações estão sujeitas a alterações sem aviso prévio.

FEITO NO BRASIL
Gera Empregos. Gera Segurança. Gira a Economia.

powerlume
LIGHTING SOLUTIONS

• Cinta para árvore.
Para iluminação da copa das árvores ou vegetação ao redor.

- Fixação através de cinta de nylon com catraca.
- Feltro de proteção para a árvore.
- Mola de expansão para compensar o crescimento da árvore.
- Ajuste de giro de 0° a 355° e inclinação de 0° a 90°.
- Para árvores com tronco de diâmetro mínimo 150mm.

• Dimensões (mm):

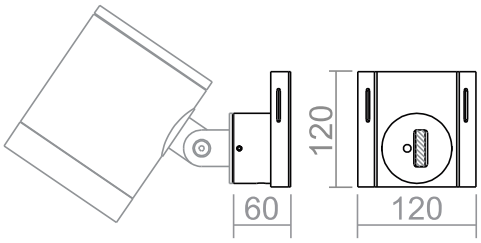



• Pedestal com base ou finco.
Para iluminação de objetos próximos à vegetação alta, ou em crescimento.

- Fixação através de flange em base de concreto ou fincado na terra.
- Opção de haste telescópica com ajuste de altura.
- Ajuste de giro de 0° a 355° e inclinação de 0° a 180°.

• Dimensões (mm):

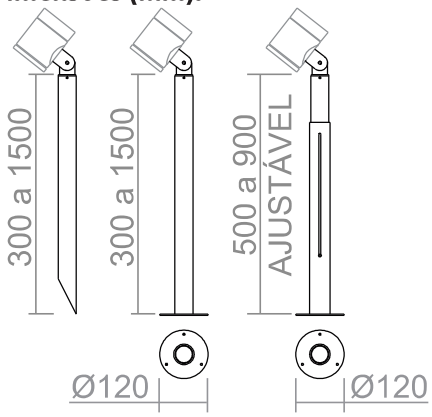



• Braço articulado.
Para iluminação de locais onde é necessário um maior distanciamento da parede e o ajuste da inclinação do projetor.

- Fixação através de flange parafusada na alvenaria.
- Ajuste de inclinação de 0° a 180°.

• Dimensões (mm):

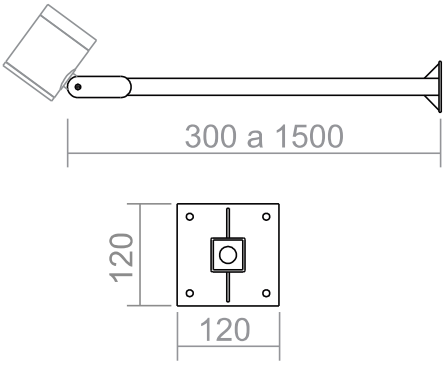



• Braço fixo.
Para iluminação de locais onde é necessário que todas luminárias fiquem alinhadas, sem inclinação do projetor.

- Fixação através de flange parafusada na alvenaria.

• Dimensões (mm):

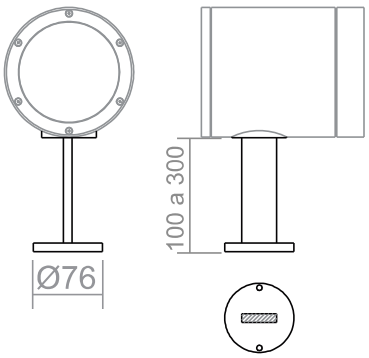



powerlume
LIGHTING SOLUTIONS

• Base de sobrepor.
Para fixação diretamente em piso ou parede.

- Fixação através de flange parafusada na alvenaria.
- Ajuste de giro de 0° a 355° e inclinação de 45° a 180°.

• Dimensões (mm):

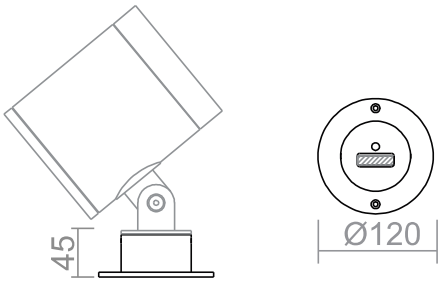



• Abraçadeira para poste existente.
Para atualizar a iluminação aproveitando os postes já instalados.

- Fixação através de abraçadeiras tipo U para postes com diâmetro de 60mm a 76mm.
- Ajuste de giro de 0° a 355° e inclinação de 0° a 90°.

• Dimensões (mm):

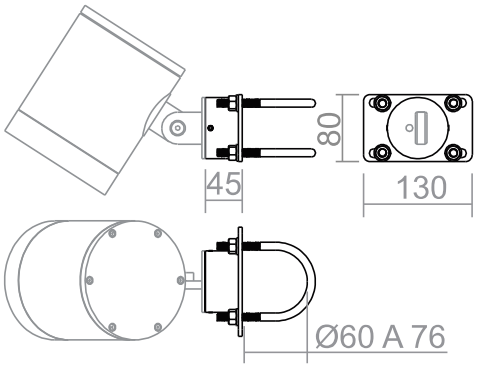



• Suporte para topo de poste.
Para atualizar a iluminação aproveitando os postes já instalados.

- Fixação através de tubo com parafusos laterais para postes com diâmetro de 60mm a 63mm.
- Ajuste de giro de 0° a 355° e inclinação de 0° a 180°.

• Dimensões (mm):

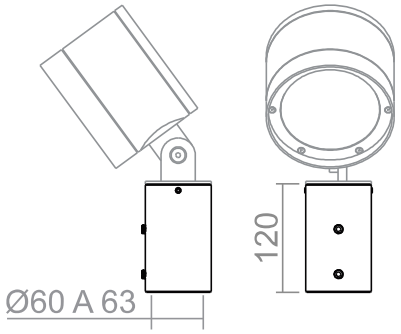



• Anti ofuscantes.
- Grelha honeycomb.
- Cartola
- Hood.
- Película difusa







